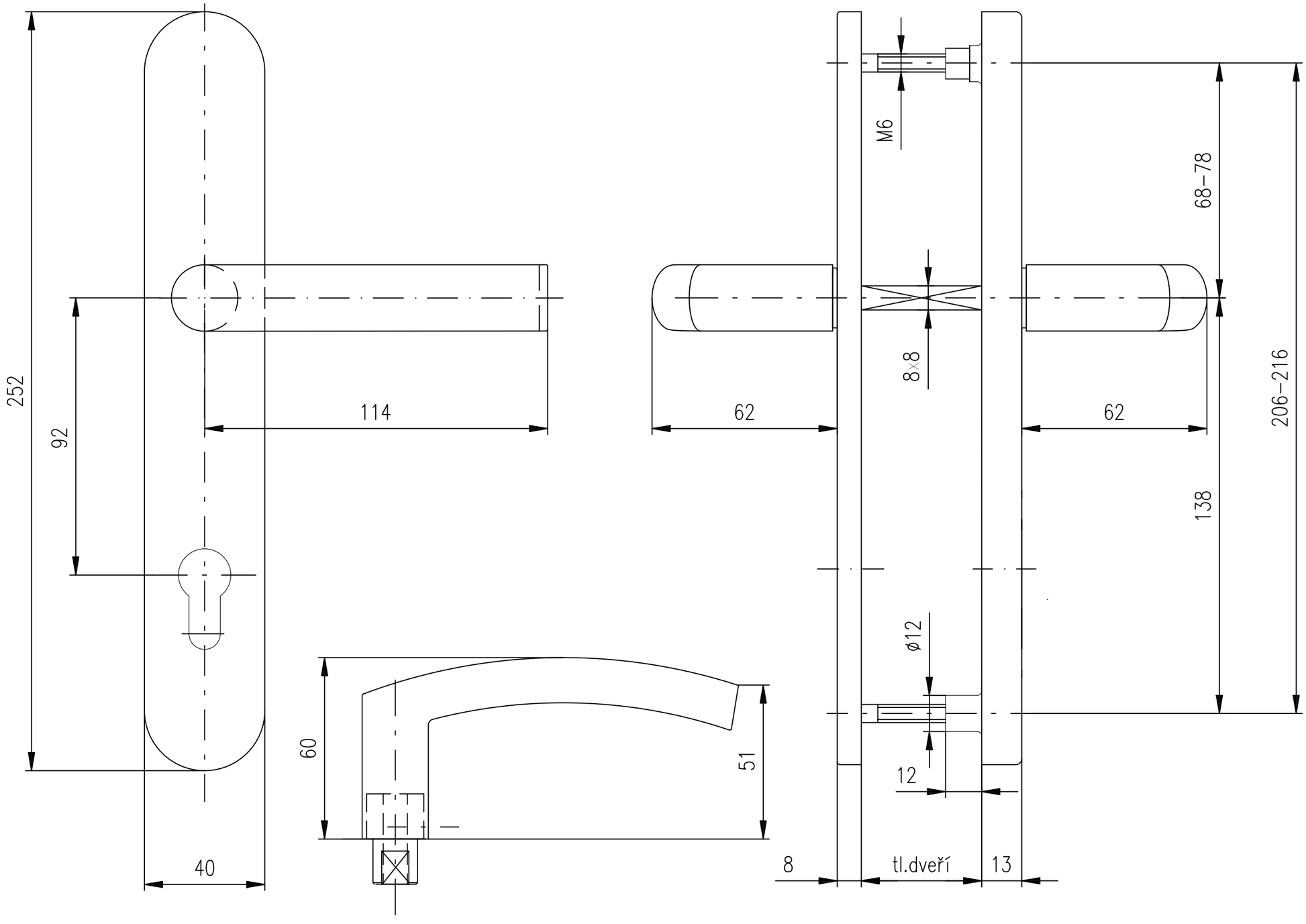BK RX807-40/92/CORNO/2.RC s posuvným čepem