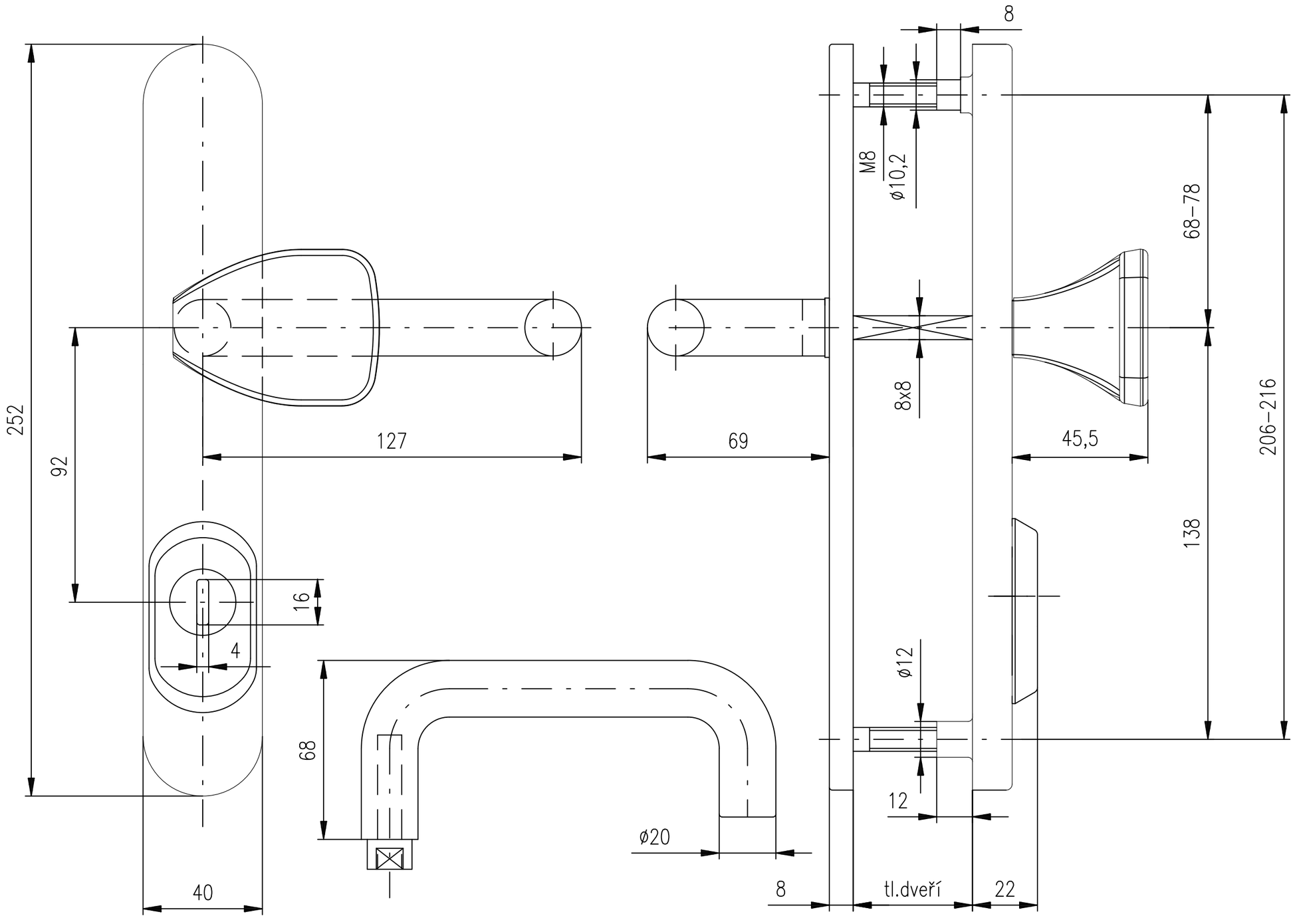BK RX1-40/92/BRAVO/3.RC s posuvným čepem